Technisches Datenblatt

Produktmerkmale

Grillplatte 32x48 elektrisch glatt ohne Unterbauten 230 V / 1N		
Modell	**SAP -Code**	00001147
FTH 30 EL	**Eine Gruppe von Artikeln - Web**	Grills und Grillplatten



- Top -Typ: glatt
- Griddle -Abmessungen [mm x mm]: 320 x 480
- Bratpflegemittel [MM]: 10.00
- Behälter für flüssiges Fett: Ja
- Maximale Gerätetemperatur [° C]: 300
- Abnehmbarer Rand: Nein

SAP -Code	00001147	**Power Electric [KW]**	3.000
Netzbreite [MM]	328	**Wird geladen**	230 V / 1N - 50 Hz
Nettentiefe [MM]	609	**Griddle -Abmessungen [mm x mm]**	320 x 480
Nettohöhe [MM]	290	**Top -Typ**	glatt
Nettogewicht / kg]	23.00		

RM GASTRO, s.r.o.,
Třída Čs. armády 816,
391 81 Veselí nad Lužnicí 1, ID:49825062

Technisches Datenblatt

Technische Zeichnung

Grillplatte 32x48 elektrisch glatt ohne Unterbauten 230 V / 1N		
Modell	**SAP -Code**	00001147
FTH 30 EL	**Eine Gruppe von Artikeln - Web**	Grills und Grillplatten

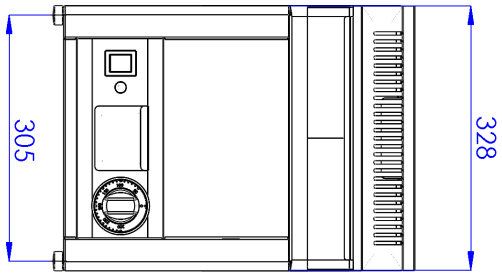

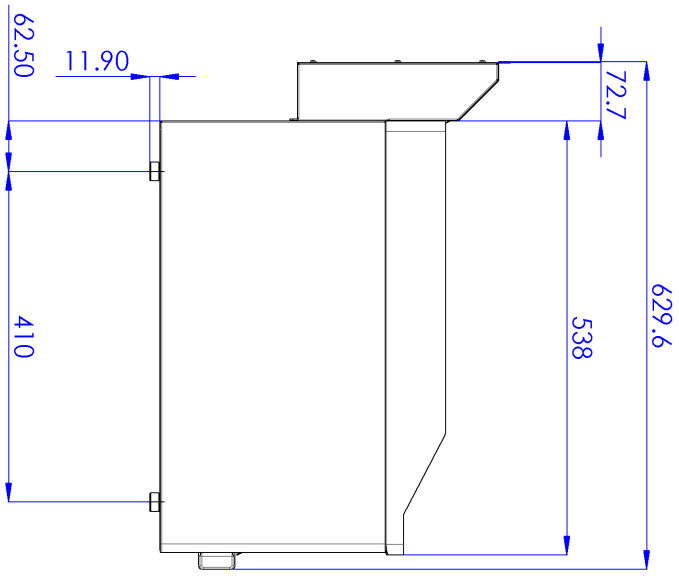

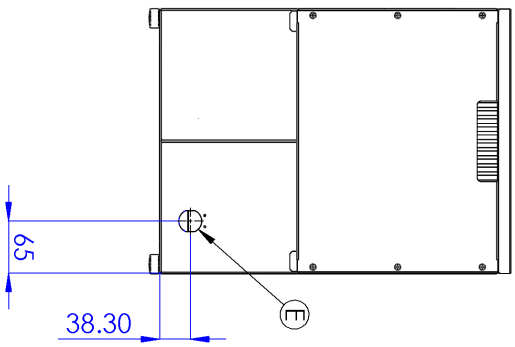

RM GASTRO, s.r.o.,
Třída Čs. armády 816,
391 81 Veselí nad Lužnicí 1, ID:49825062

Technisches Datenblatt

Produkt Vorteile

Grillplatte 32x48 elektrisch glatt ohne Unterbauten 230 V / 1N		
Modell	**SAP -Code**	00001147
FTH 30 EL	**Eine Gruppe von Artikeln - Web**	Grills und Grillplatten

1

Nationärin

lange Lebensdauer
Edelstahlwiderstand von AISI 304
Das Material rostet nicht

- Einsparungen bei Serviceinterventionen
- Einfache Reinigung des Geräts

2

Grad des Schutzes von Kontrollen IPX4

Wartung -frei
Wasserbeständigkeit
lange Lebensdauer

- Einsparungen bei Serviceinterventionen
- Einfache Reinigung des Geräts

3

Abfallflüssigkeitssocket

Bietet Öl, das in eine Steckdose tropft

- Einfache Wartung
- einfach zu säubern

4

Großer nicht removierbarer Saum

Bessere hygienische Bedingungen
Verhinderung von Fettsprühen auf einem sekundären Gerät

- Einfache Wartung
- einfach zu säubern

5

Stahl

Gute Wärmeübertragung und Oberfläche kratzen nicht
Ermöglicht die Zubereitung auf eine glatte oder gerillte Platte

- Sparen Sie Zeit bei der Zubereitung von Mahlzeiten
- Es gibt keine behinderten und langen Zubereitung von Gerichten

6

Ein Kernel zur Verwendung auf einem Tisch oder auf einer Bettwäsche

Variable
Möglichkeit, in kleineren Räumen zu platzieren

- Einfache Manipulation
- Kosten für die Bettwäsche einsparen

RM GASTRO, s.r.o.,
Třída Čs. armády 816,
391 81 Veselí nad Lužnicí 1, ID:49825062

Technisches Datenblatt

technische Parameter

Grillplatte 32x48 elektrisch glatt ohne Unterbauten 230 V / 1N		
Modell	**SAP -Code**	00001147
FTH 30 EL	**Eine Gruppe von Artikeln - Web**	Grills und Grillplatten

1. **SAP -Code:**
   00001147
2. **Netzbreite [MM]:**
   328
3. **Nettentiefe [MM]:**
   609
4. **Nettohöhe [MM]:**
   290
5. **Nettogewicht / kg]:**
   23.00
6. **Bruttobreite [MM]:**
   395
7. **Grobtiefe [MM]:**
   705
8. **Bruttohöhe [MM]:**
   482
9. **Bruttogewicht [kg]:**
   29.00
10. **Gerätetyp:**
    Elektrisches Gerät
11. **Konstruktionstyp des Geräts:**
    Tischgerät
12. **Power Electric [KW]:**
    3.000
13. **Wird geladen:**
    230 V / 1N - 50 Hz
14. **Schutz der Kontrollen:**
    IPX4
15. **Material:**
    AISI 430
16. **Indikatoren:**
    Betrieb und Heizen
17. **Maximale Gerätetemperatur [° C]:**
    300
18. **Mindestvorrichtungstemperatur [° C]:**
    50
19. **Verstellbare Füße:**
    Ja
20. **Griddle -Abmessungen [mm x mm]:**
    320 x 480
21. **Bratpflegemittel [MM]:**
    10.00
22. **Behälter für flüssiges Fett:**
    Ja
23. **Abnehmbarer Rand:**
    Nein
24. **Gleichmäßige Erwärmung:**
    Ja
25. **Top -Typ:**
    glatt
26. **Querschnitt der Leiter CU [mm²]:**
    0,75

RM GASTRO, s.r.o.,
Třída Čs. armády 816,
391 81 Veselí nad Lužnicí 1, ID:49825062